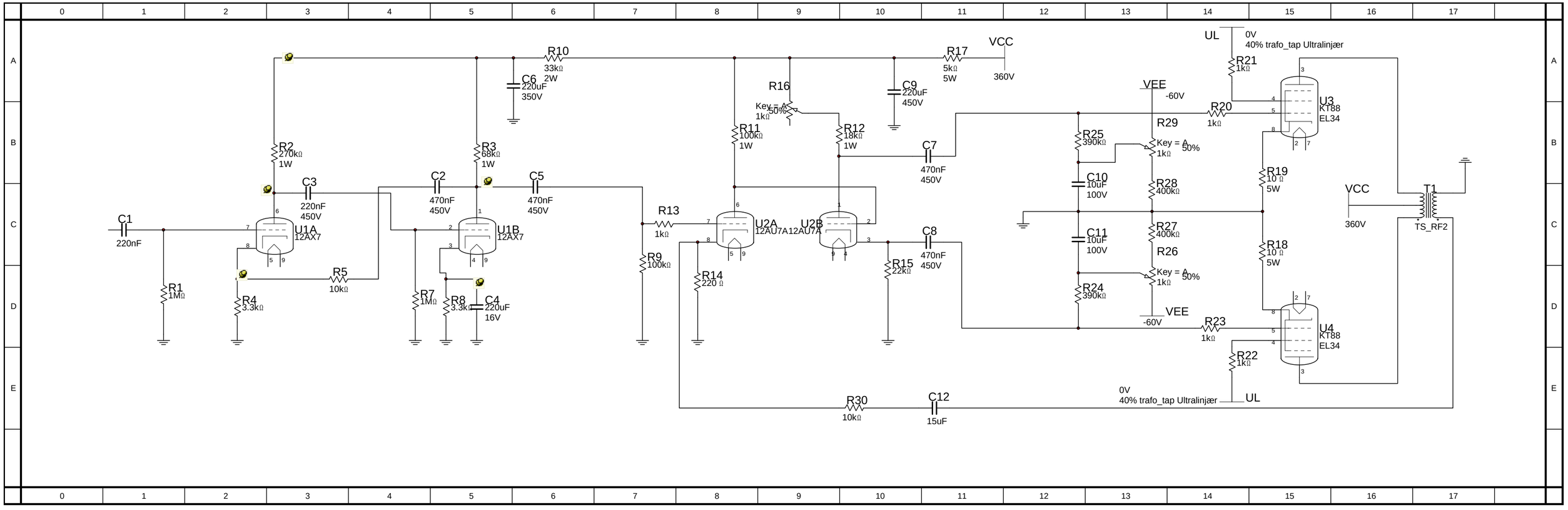
C1
220nF
R1
1MΩ
R2
270kΩ
1W
C3
220nF
450V
U1A
12AX7
R4
3.3kΩ
R5
10kΩ
C2
470nF
450V
R3
68kΩ
1W
U1B
12AX7
R7
1MΩ
R8
3.3kΩ
C4
220uF
16V
C5
470nF
450V
R10
33kΩ
2W
C6
220uF
350V
R13
1kΩ
R9
100kΩ
R14
220 Ω
R11
100kΩ
1W
U2A
12AU7A
R16
Key = A
50%
1kΩ
R12
18kΩ
1W
U2B
12AU7A
R15
22kΩ
C9
220uF
450V
C7
470nF
450V
C8
470nF
450V
R17
5kΩ
5W
VCC
360V
R30
10kΩ
C12
15uF
UL
0V
40% trafo_tap Ultralinjær
R21
1kΩ
VEE
-60V
R20
1kΩ
U3
KT88
EL34
R29
Key = A
50%
1kΩ
R25
390kΩ
C10
10uF
100V
R28
400kΩ
R19
10 Ω
5W
VCC
360V
T1
TS_RF2
C11
10uF
100V
R27
400kΩ
R26
Key = A
50%
1kΩ
R18
10 Ω
5W
R24
390kΩ
VEE
-60V
R23
1kΩ
U4
KT88
EL34
R22
1kΩ
0V
40% trafo_tap Ultralinjær
UL